KVATEK	**Бланк заказа на проектирование и изготовление штампа**	Дата
		Подготовил

Информация о заказчике

Компания		Контактное лицо	
Адрес		Должность	
Телефон		E-mail	

Информация об изделии

Наименование			Обозначение		
Чертеж прилагается	◉ да	○ нет	3D-модель прилагается	◉ да	○ нет
Материал	Требования к поверхности		Габариты, мм	Вес, г	
К заказу приложить 2D-чертеж или 3D-модель изделия					

Требования к конструкции штампа

Обозначение штампа (шифр оснастки)			
Тип штампа			
Вид штампуемого материала	◉ Полоса	○ Лента	○ Заготовка
Способ подачи материала	◉ Ручная	○ Подающее устройство	
Желаемая производительность (шт/час)			
Полная стойкость штампа, циклов (ударов)			
Материал рабочих частей, твердость (HRC)			
Дополнительные требования			

Информация об оборудовании

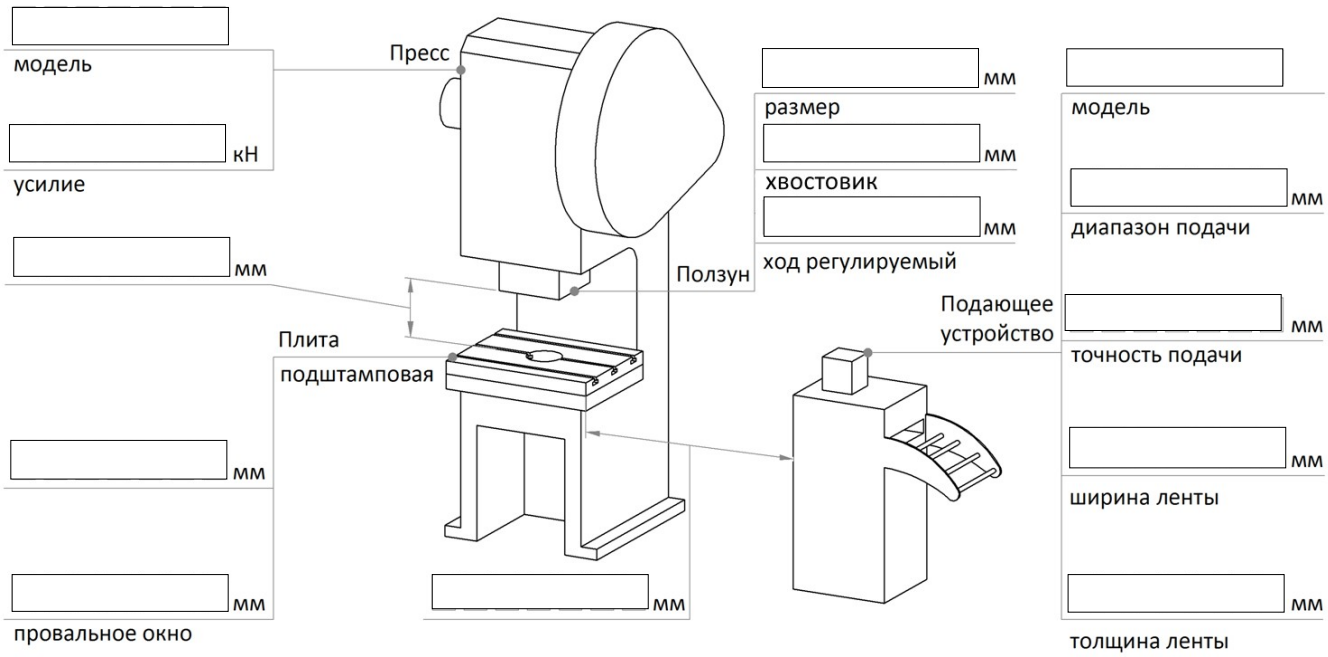

Дополнительная информация

Заказчик:

ФИО _____

Должность _____

Дата _____

Подпись _____

ООО «Квалитет технология»

тел.: +7 922 926 73 53

www.kvatek.ru

sale@kvatek.ru

610014, Россия, г. Киров, ул. Щорса, 70а, помещение 3